CESTNI POŽIRALNIK tip "B"

z vtokom pod cestiščem, globine H: do 1.5m

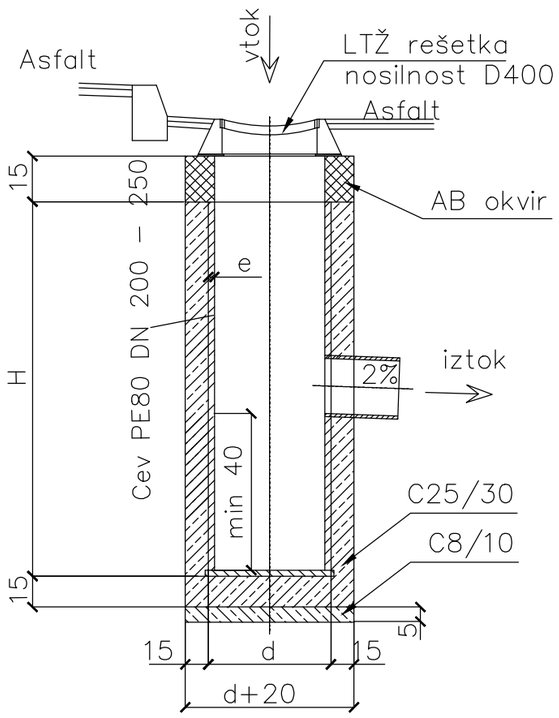

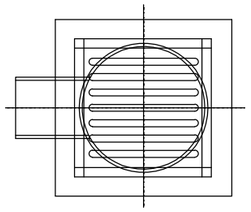

d	e	Naziv cevi
mm	mm	
500	15.3	Cev PE80 K 500 S16

OPOMBA: Dimenzije so v cm, razen kjer je drugače označeno

	NAZIV	IME IN PRIIMEK	IDENT.ŠT. IZS	PODPIS
Andrejc d.o.o.	Odg. vodja projekta:	Iztok Černoša u.d.i.g.	G - 3454	Černoša
	Odg. projektant:	Iztok Černoša u.d.i.g.	G - 3454	Černoša
	Izdelal:	Iztok Černoša u.d.i.g.	G - 3454	Černoša

objekt:	PZI UREDITEV REGIONALNE CESTE R3-639/1141 LJ (ŠENTVID) - VODICE, SKOZI ŠMARTNO, OD km 3.475 DO km 4.100	Št. proj.:	053-2017
		Št. načrta:	053-2017-C
		Šifra CC:	2112
faza:	PZI	merilo: 1:10	datum: december 2017
opis risbe:	Detajl cestnega požiralnika tipa "B"	del risbe:	

Sprememba:	Opis spremembe:	Datum:	Podpis:

Št. odseka:	Arhivska št.:	Faza/objekt:	Šifra risbe:	Prostor za črtno kodo arhiva:
		004.2101	G.151.12	

Št. priloge:			
	G.51.12	Avtor risbe:	ANDREJC d.o.o, Topolšica 199b, 3325 Šoštanj
		Id. št. risbe:	053-2017-C-G.51.12